MONTAGEANLEITUNG
ASSEMBLY INSTRUCTIONS

ESSERTEC Kettenschubantrieb KS-G18

ESSERTEC chain drive KS-G18

essertop® & essersky®

Stand: 02/2023
Art.-Nr.: 00224507

D

Vorbemerkung

Die Beachtung der nachstehenden Montageanleitung gewährleistet eine optimale Funktion und eine lange Lebensdauer. Bitte Lieferumfang auf Vollständigkeit und Beschädigungen prüfen. Für Beschädigungen durch unsachgemäße Behandlung kann keine Haftung übernommen werden.

Sicherheitshinweise

Die Montageanleitung beschreibt nur Technik und Ablauf der Montage. Vor Beginn der Arbeiten muss durch eine Gefährdungsanalyse systematisch geprüft werden, wie die staatlichen Regeln zum Arbeitsschutz und die Unfallverhütungsvorschriften der Berufsgenossenschaften eingehalten werden können.

Der elektrische Anschluss darf nur von ausgebildetem Fachpersonal vorgenommen werden. Bei der Montage und dem elektrischen Anschluss ist zu beachten:

- Installationsseitig ist eine allpolige Trennvorrichtung nach VDE 0700 Teil 1 / DIN EN 60335-1 vorzusehen.
- Die Richtlinien DIN VDE 0100 und Muster-Leitungsanlagen-Richtlinie (MLAR) sind zu berücksichtigen und gegebenenfalls einzuhalten.
- Die Richtlinie ZH 1/494 (Kraftbetätigte Fenster; Türen und Tore) des Zentralverbands der Berufsgenossenschaften ist einzuhalten.
- Das Öffnergehäuse darf nicht geöffnet werden. Reparaturen darf nur ein vom Hersteller autorisierter Fachbetrieb durchführen.
- Die Vorschriften des örtlichen Energieversorgungsunternehmens sind einzuhalten.
  - Jeden Eingriff in die Zentrale nur nach Trennen der Anlage von der Netzspannung durchführen.
  - Bei der Leitungsverlegung die maximale Stromentnahme und die elektrischen Werte aller verbundenen Komponenten beachten.

Evtl. Gewährleistungsansprüche setzen fachgerechte Montage, Installation und Wartung nach den Angaben des Herstellers voraus.

ACHTUNG:
Die einschlägigen Sicherheitsbestimmungen des Arbeitsschutzes und der Berufsgenossenschaften sind bei der Montage und den späteren Wartungsarbeiten unbedingt zu beachten!

Wartung und Pflege

Lichtkuppeln müssen einmal jährlich überprüft werden. Dabei auf folgendes achten:

- sichtbare Beschädigungen an der Kuppel, am Rahmen oder des Dachbahnanschlusses,
- Scharniere prüfen und gegebenenfalls mit einem Gleitmittel, z.B. Silikonspray, behandeln,
- Öffner – System auf Funktion prüfen. (Kabelbeschädigung, Anschlag, etc.)

Die Lichtkuppel sollte mindestens einmal jährlich (je nach Standort nach Bedarf auch mehrfach jährlich) gründlich von innen und außen gereinigt werden. Normalerweise reichen klares Wasser und ein feuchtes Tuch. Bei stärkerer Verschmutzung ein sanftes Reinigungsmittel verwenden. Wir empfehlen Burnus Kunststoffreiniger (ESSERTEC – Art. – Nr. 8000972).

GB

Preliminary note

Obeying the following installation instructions guarantees ideal operation and a long working life. Please check that the deliverables are complete and undamaged. We do not assume any liability for damage caused by incorrect handling.

Safety information

The installation instructions describe only the installation technique and sequence. Before starting work, you must always check by means of a risk analysis how national rules for safety at work and union accident prevention regulations can be observed.

Only technical staff is allowed to install the electrical connection.
Observe the following instructions when installing the opening system and its electric connections.

- The national and local rules and standards for electric installation have to be obeyed.
- The housing of the opener must not be opened. Only an authorized specialist company is allowed to repair the system.
- The regulations of the local power supply company must be observed.
  - Before working on the control box or the openers disconnect the installation from electric current.
  - Consider the maximum currents and the electrical values of all connected components when installing the cables

Possible warranty claims require a professional assembly, installation and maintenance defined by the manufacturer.

N.B.:
It is mandatory to obey the relevant safety regulations for the workplace and those imposed by the unions during installation and later maintenance tasks!

A ventilated skylight is a power operated covering as defined in Machines Directive
2006/42 /EC. Consequently you must check when planning whether human beings can be out at risk by the ventilation unit. If this is the case, appropriate actions must be taken to protect humans.

Care and maintenance

Skylights must be checked once a year. At the same time, look out for:

- Check for visible damage to the skylight, frame, seals or to the roof track connection,
- Check the hinges and treat them with a lubricant, e.g. silicon spray, if necessary,
- Check that the opening system is working

You should clean the skylight thoroughly from both the inside and outside at least once a year (depending on the location, you may also need to clean it several times a year). Clean water and a damp cloth normally suffice. Use a gentle detergent if the skylight is extremely dirty. We recommend Burnus plastic cleaner (ESSERTEC part no. 8000972) for plastic areas of the frame and skylight
base. The insulating glass panes can be cleaned with an off-the-shelf glass cleaner.

Vorbereitung zur Montage

Achtung:
Die Kette (**2**) soll sich, ohne seitlichen Druck auf den Motor und den Flügelbock (**1**) ein- und ausfahren lassen.
Die Kette (**2**) inkl. Flügelbock (**1**) sollte mittig zum Ein- bzw. Austritt des Gehäuses positioniert werden.

Preparation for installation

N.B.:
The chain (**2**) should lift the dome without lateral pressure on engine or hinge bracket (**1**).
Chain (**2**) and hinge bracket (**1**) should be placed in the middle of the chain outlet.

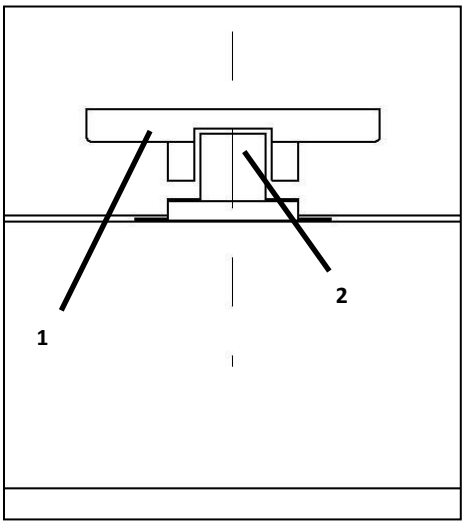

Demontage Arretierungswinkel:
Bei der Auslieferungsvariante „Vormontierter Antrieb im AK bzw. in der Lichtkuppel“ muss darauf geachtet werden, dass vor dem elektrischen Anschluss des Antriebes die Arretierungswinkel gelöst werden.
Die Blechschrauben müssen herausgedreht und die Lichtkuppel geöffnet werden. Die Arretierungswinkel werden durch Lösen der Befestigungsschrauben demontiert.

Dismounting fixing brackets:
If the drive is already mounted in the skylight, you must dismount the fixing brackets before you install the electrical connections. The screws must be turned out in order to open the Skylight. The fixing angles are dismounted by turning out the screws.

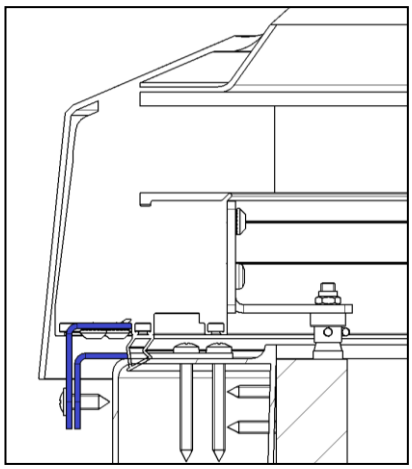

Technische Daten
Technical data

Motortyp	KS 300-230V Solo mit RS	KS 300-230V Tandem	KS 500-24V Solo	KS 500-24V Tandem
Spannung	230 V DC	230 V AC	24 V DC	24 V AC
Stromaufnahme	0,25 A	0,25 A	1,5 A	1,5 A
Betriebsspannung	-	-	22 – 40 V DC	22 – 40 V DC
Restwelligkeit	-	-	2,4 V p-p	2,4 V p-p
Schutzart	IP 54	IP 54	IP 54	IP 54
Einschaltdauer	ED 25% (150s ON / 450s OFF)	ED 25% (150s ON / 450s OFF)	ED 25% (150s ON / 450s OFF)	ED 25% (150s ON / 450s OFF)
Umgebungstemp.	-15°C bis +70°C	-15°C bis +70°C	-15°C bis +70°C	-15°C bis +70°C
Hubkraft	600 N	2 x 600 N	600 N	2 x 600 N
Hubgeschwindigkeit	ca. 10-15 mm / s	ca. 10-15 mm / s	ca. 10-15 mm / s	ca. 10-15 mm / s
Hublänge	300 mm	300 mm	500 mm	500 mm
Anschlusskabel	5G0,75 mm²	8G0,5 mm²	2x0,75 mm²	4x0,5 mm²
Nutzbare Kabellänge	2 m	2 m	2 m	2 m
Farbe	Alu + Zink	Alu + Zink	Alu + Zink	Alu + Zink
Netzteil erforderlich	Nein	Nein	Ja	Ja

*RS Regensensor

Elektrischer Anschluss
Electrical connection

300 mm 230 V Solo + Regensensor

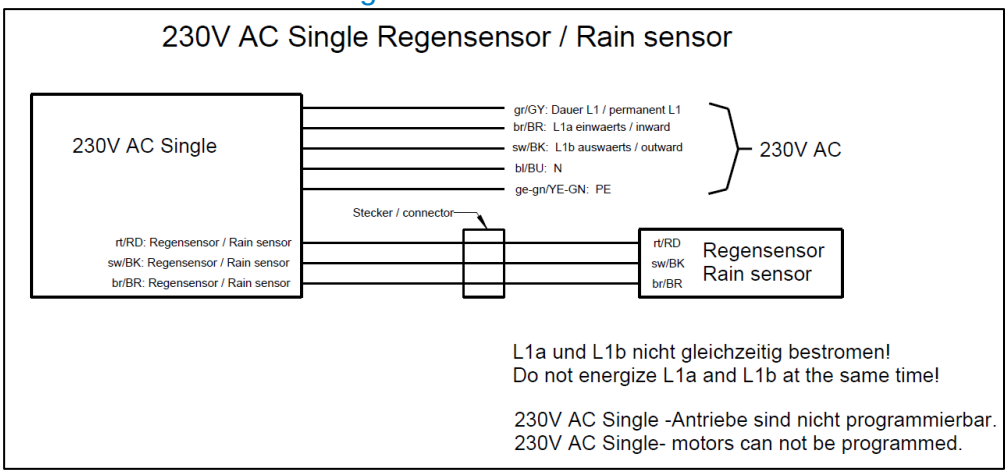

500 mm 24 V Solo

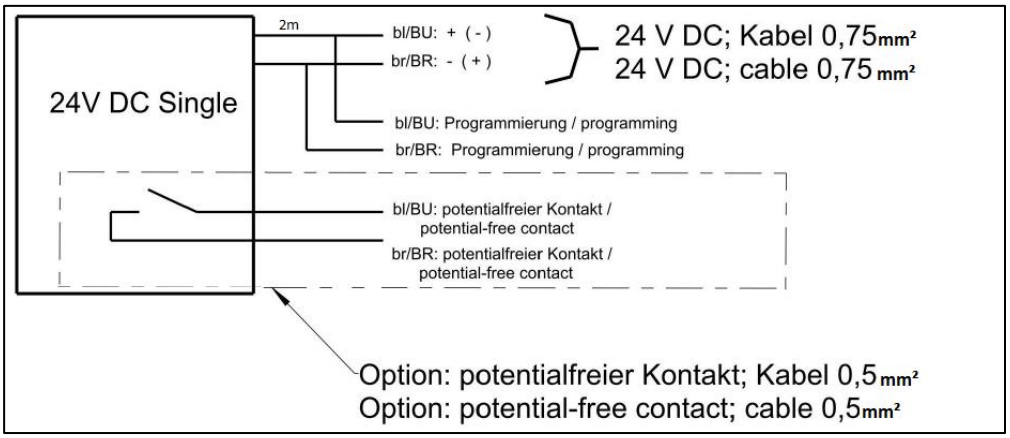

300 mm 230 V Synchro/ Tandem

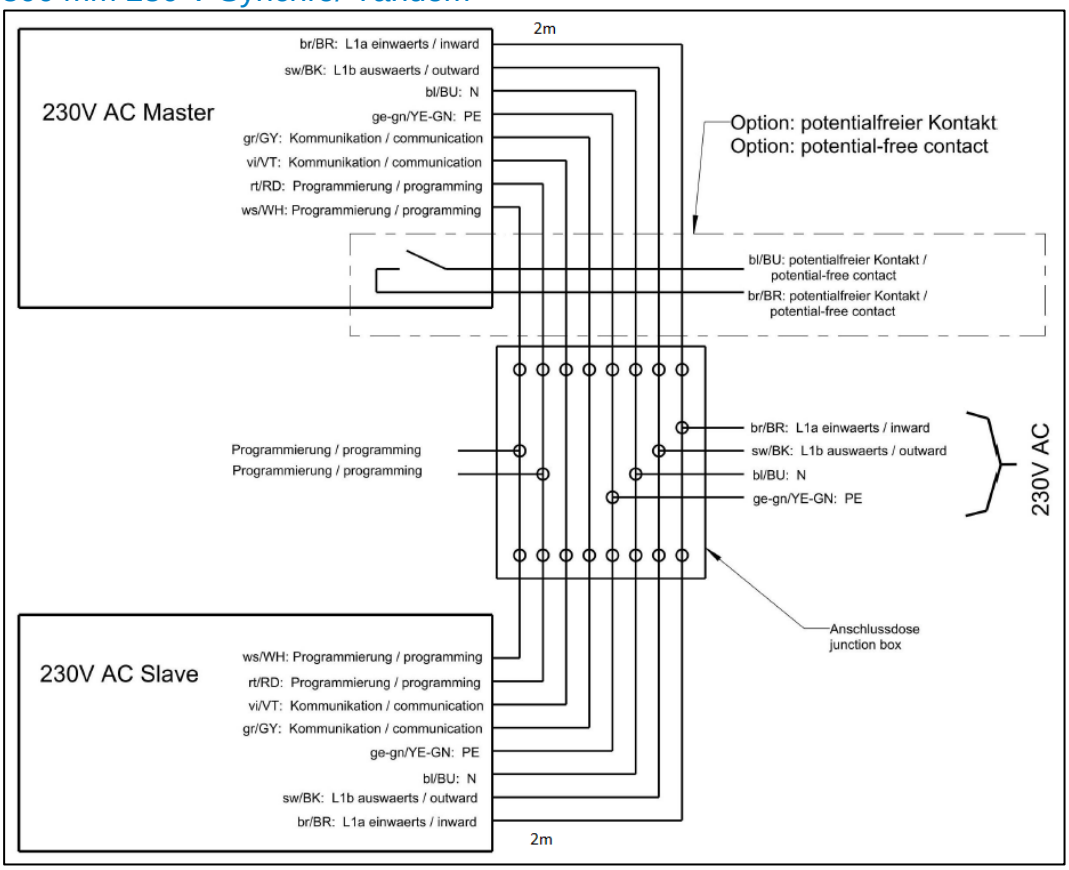

500 mm 24 V Synchro/ Tandem

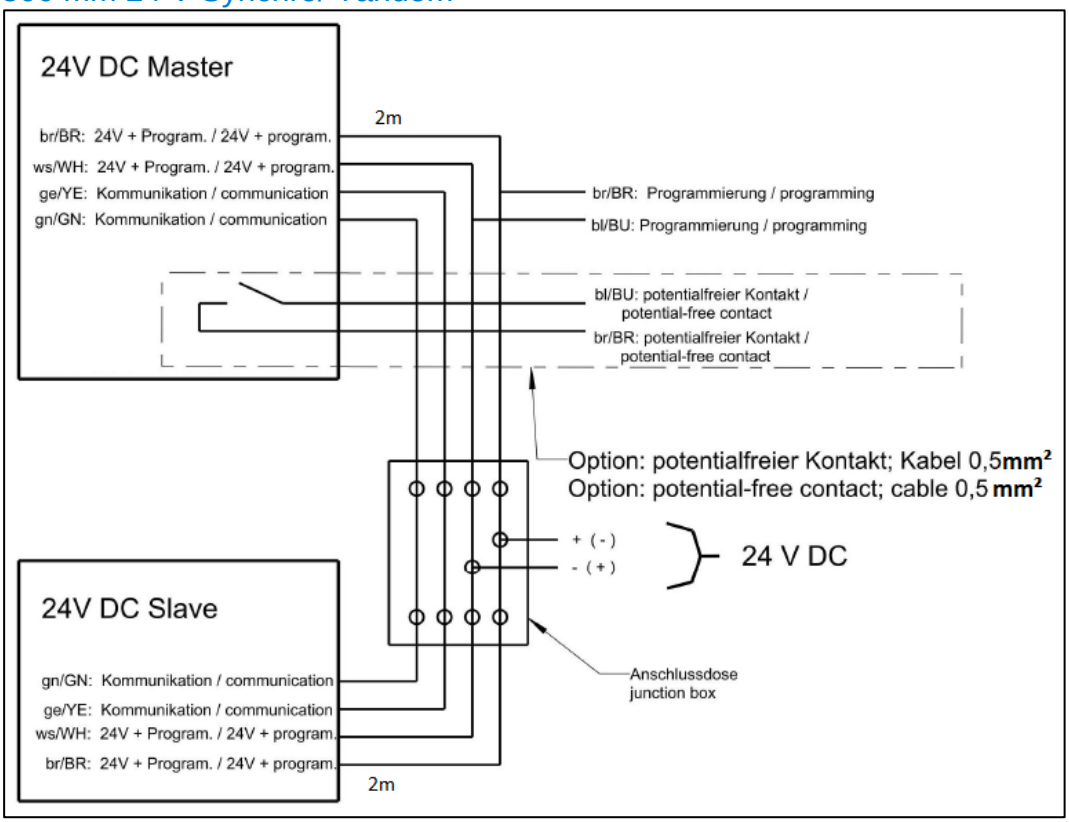

Abmessungen der Beschläge/Kettenschubantriebe
Measurements of the fittings/chain drives

300mm Hub 230V

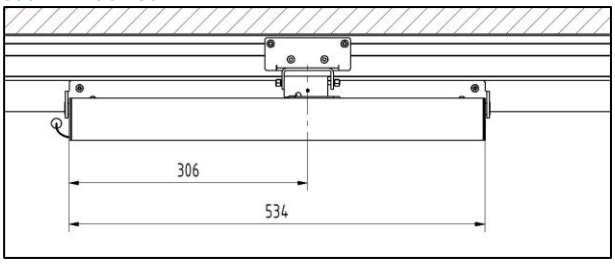

300mm Hub 230V (80x80, 80x100 schmals.)

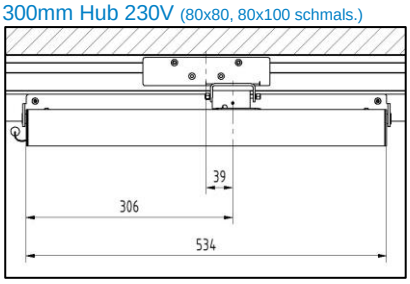

Art.-Nr. Anschlagwinkel: 00165498

500mm Hub 24V

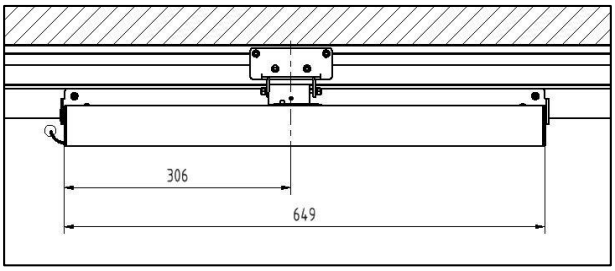

300mm Hub 230V Tandem

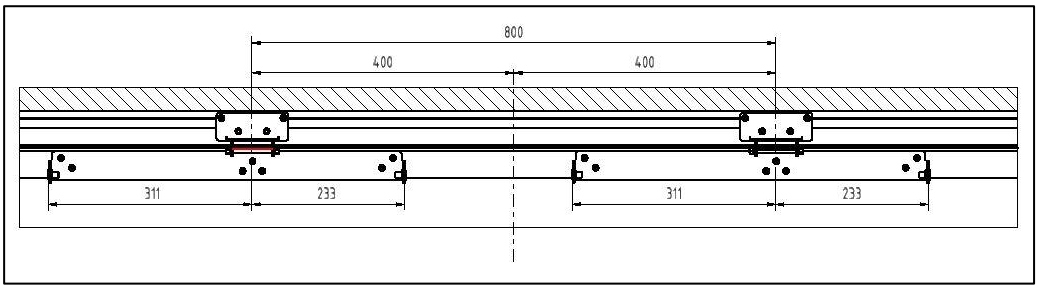

500mm Hub 24V Tandem

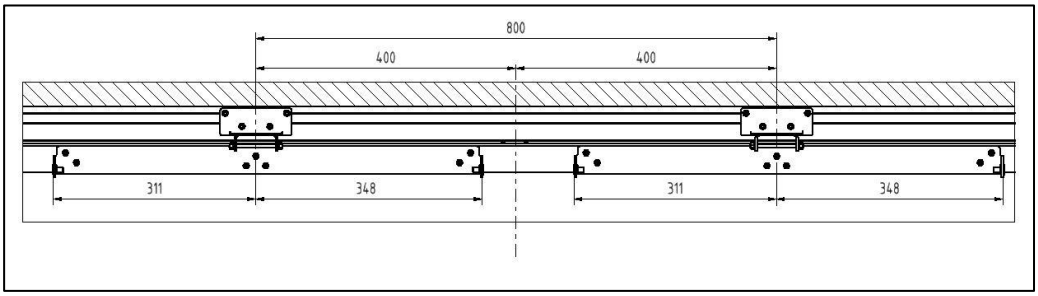

300mm Hub 230V Tandem für essersky NG 150x150

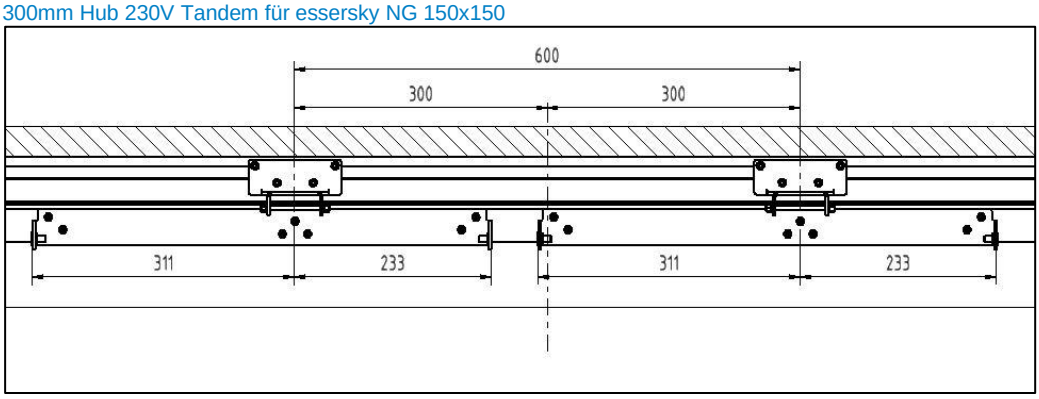

Kettenschubantrieb
Chain drive

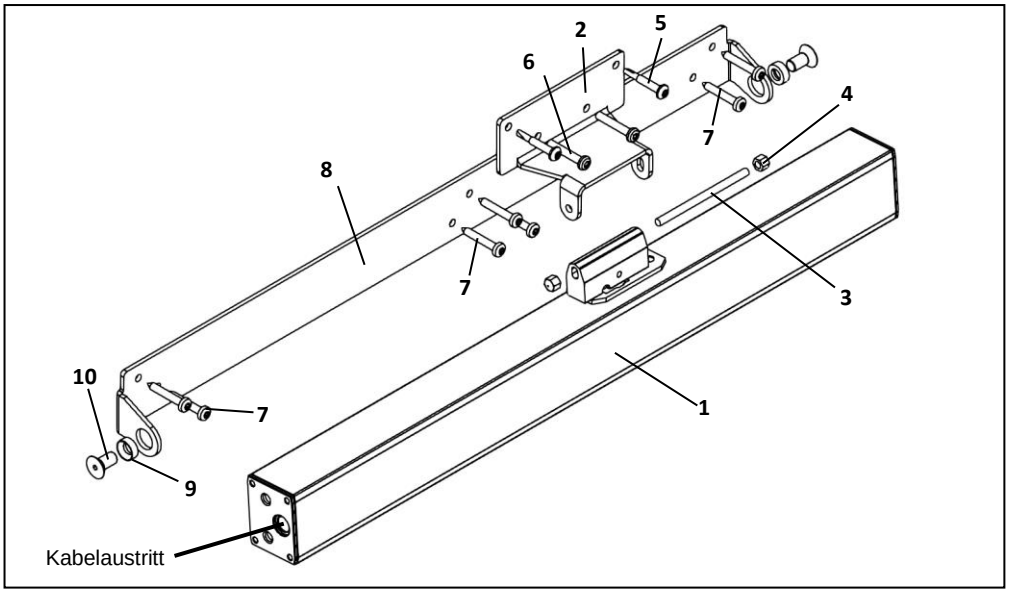

Pos	Stück	Bezeichnung	Art.-Nr.:
1	1	Kettenschubantrieb	Nach Typ
2	1	Anschlagwinkel	00167238
3	1	Gewindestift 5x78,5	00166994
4	2	Mutter M5	00166994
5	2	Bohrschraube SFS 4,8x33 T25	00164162
6	2	Linsenkopfschraube M5x30	00164862
7	7	Bohrschraube 4,8x32 T25	00219353
8	1	Konsole	Nach Typ
9	2	Messingscheibe	00167207
10	2	Senkschraube M8x16	00167207

Montage
Installation

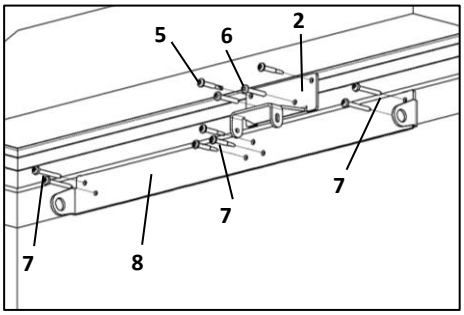

1. Anschlagwinkel und Konsole montieren
   Mount connecting angles

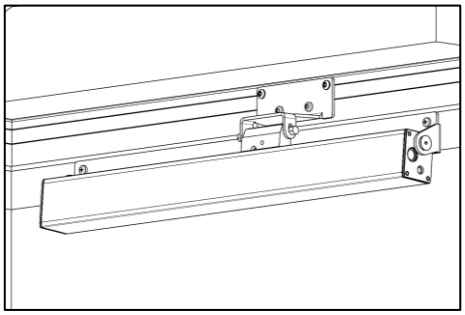

3. Fertig montierter Kettenschubmotor
   Installed chain drive

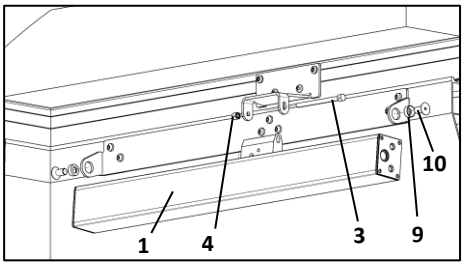

2. Motor montieren
   Mount chain drive

Montage Regensensor
Installation rain sensor

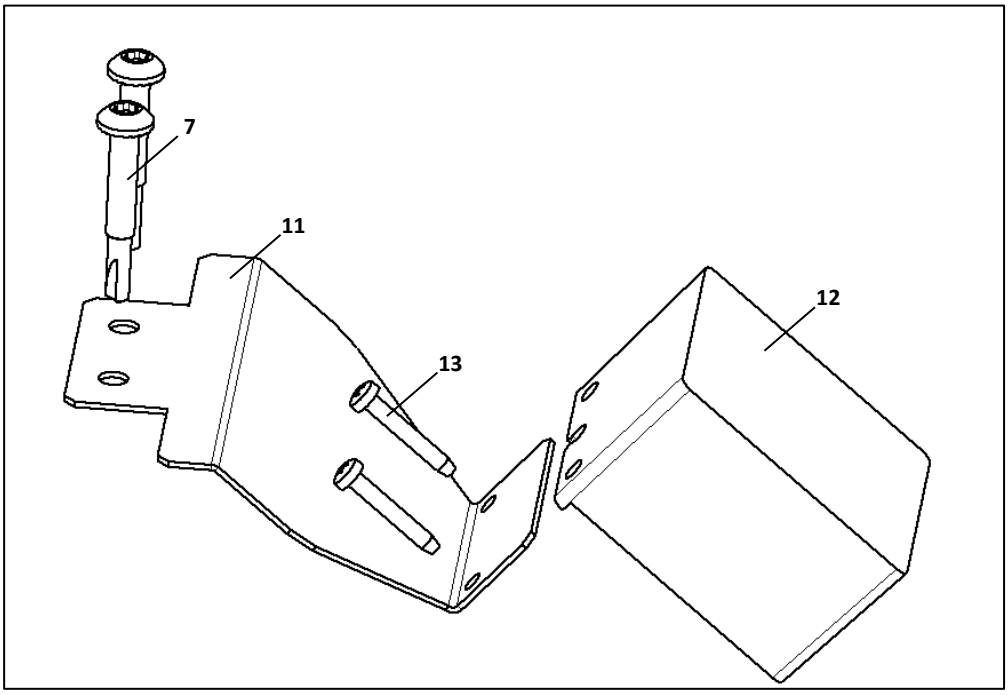

Pos	Stück	Bezeichnung	Art.-Nr.:
7	2	Bohrschraube 4,8x32 T25	00219353
11	1	Sensorkonsole	00166072
12	1	Regensensor	
13	2	Linsenkopfschraube ISO 7049 Kreuzschlitz 2,9x19	
14	2	Tülle	00064153
15	1	Steckerpaar	
16	1	Schrumpfschlauch	
17	2	Kabelklammer	00064272

Montage Regensensor
Installation rain sensor

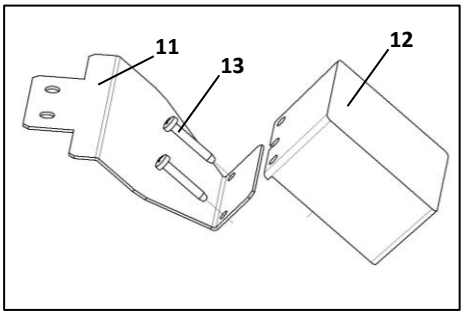

1. Regensensor vormontieren
   Premount rain sensor

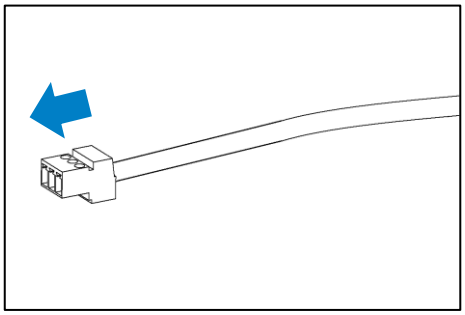

5. Stecker abschrauben
   Demount plug

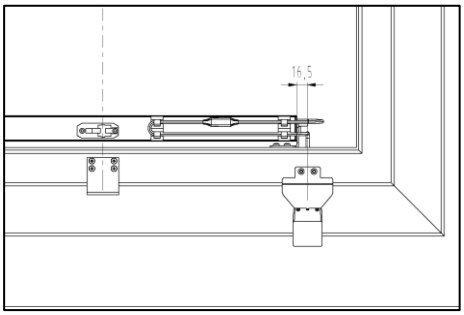

2. Sensor positionieren
   Position sensor

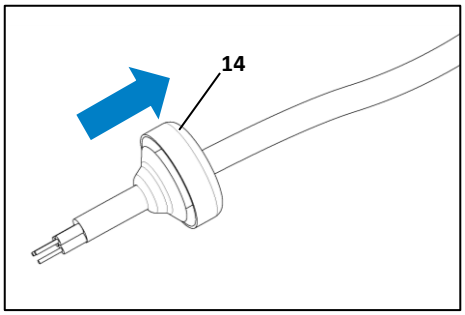

6. Tülle auf Kabel ziehen.
   Put boot over the cable

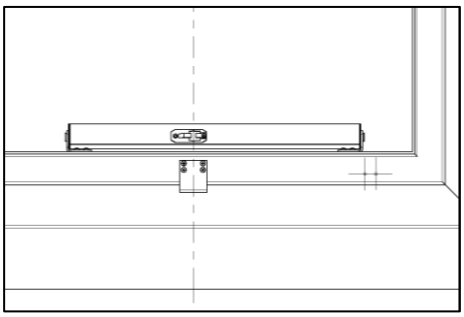

3. Löcher markieren
   Mark hole positions

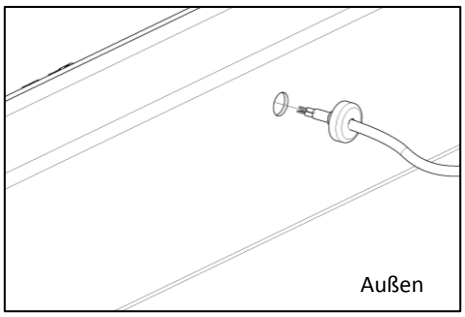

7. Kabel durch Loch ziehen
   Put the cable through the hole

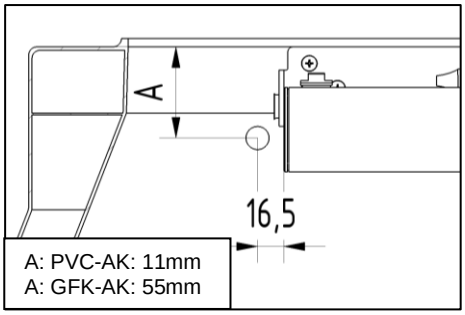

4. Kabeldurchführung bohren Ø 13 mm
   Drill cable penetration Ø 13 mm

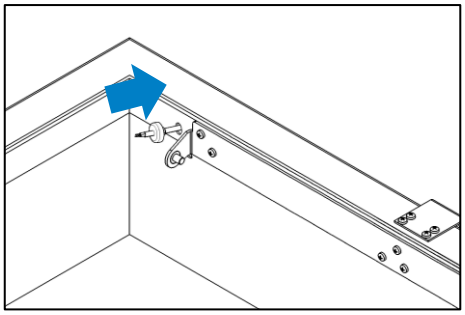

8. Zweite Tülle auf Kabel ziehen
   Put the second boot over the cable

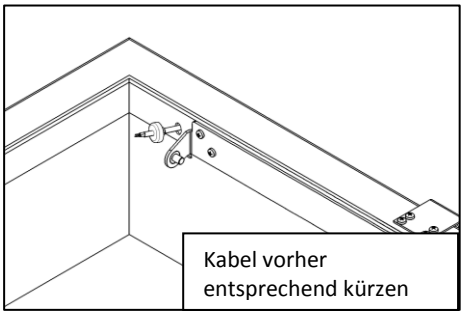

9. Stecker an Kabel anbringen
Connect the plug to the cable

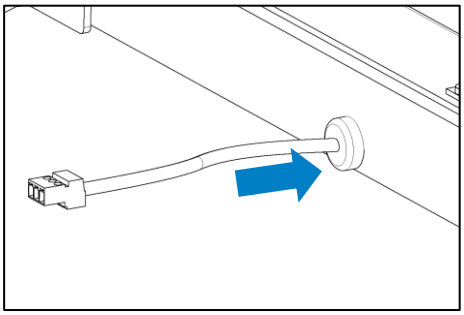

10. Tüllen in Bohrung einführen
Insert the boots into the hole

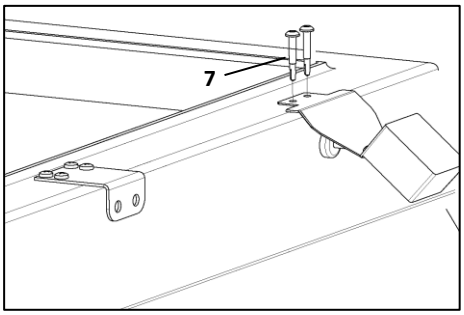

11. Regensensor montieren
Mount sensor console

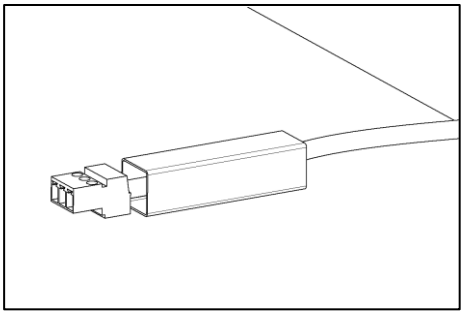

12. Schrumpfschlauch über Stecker ziehen
Pull over shrinking tube

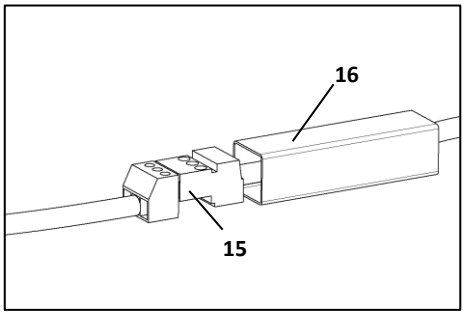

13. Stecker zusammen stecken
Connect the sensor to the opener

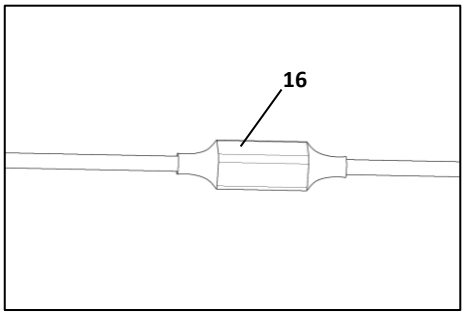

14. Schlauch einschrumpfen
Shrink shrinking tube

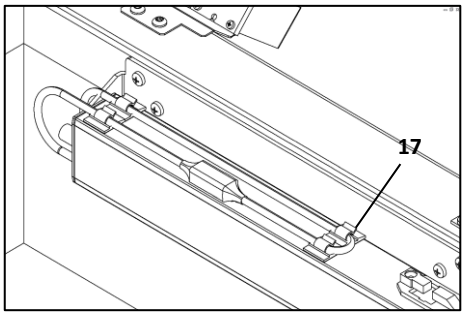

15. Kabel mit Klemmen auf Motor fixieren
Fix cable with clips

ESSERTEC GmbH
Heinrich-Hertz-Straße 13 • 41516 Grevenbroich • Telefon: +49 2182 8150–0 • E-Mail: info@essertec.de • www.essertec.de